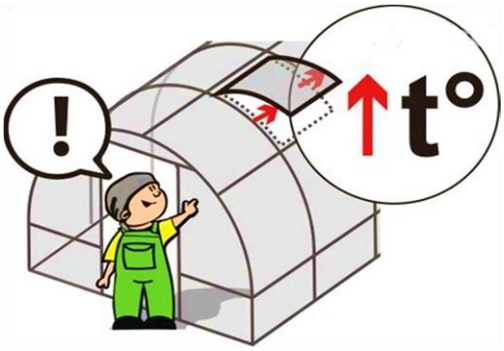

«ОТКРЫВАШКА-Люкс»

Автоматический стеклоподъёмник

Устройство для автоматического проветривания теплиц

Составные части механизма (см. рис. 1)

1. Цилиндр
2. Пятка крепления к раме
3. Скоба с резьбой
4. Контргайка
5. Кронштейн «А»
6. Кронштейн «В»
7. Пятка крепления к форточке
8. Толкатель алюминиевый
9. Шплинт
10. Шток цилиндра

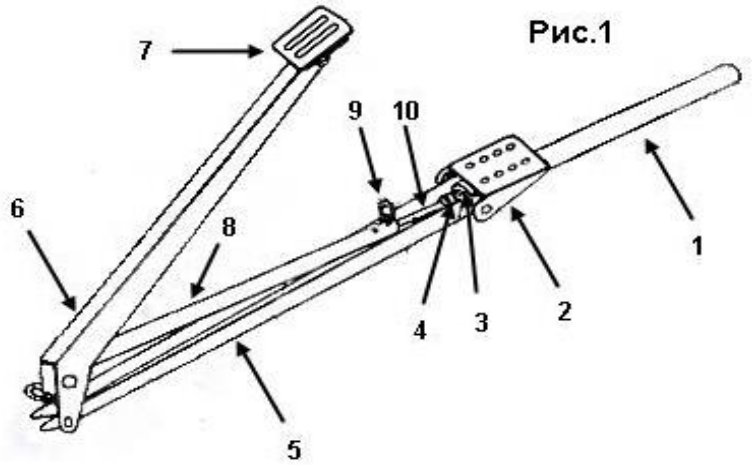

Инструкции по сборке.

Видео инструкция на сайте www.Seera.ru

1. Убедитесь, что вашей форточке в теплице ничего не мешает нормально открывается.
2. Вкрутите цилиндр ① в скобу с резьбой ③ менее чем на половину резьбы (см. рис. 5 и 8), вставьте шток цилиндра ⑩ в толкатель ⑧ и зафиксируйте шпилькой ⑨ сначала через отверстия, ***«1»*** (см. рис.6).

Внимание! Не соблюдении этого правила, может привести к поломке цилиндра

3. Если автомат, при максимальной температуре в теплице, не достаточно открывает форточку то вставите шпильку в отверстие **«2»** и так далее. Закручивая или выкручивая цилиндр, можно добиться нужной регулировки.

Важно! Кронштейны «А» и «В» имеют ограничительный упор на максимальное открывание. В связи с этим, вы должны, отрегулировать поршень так, чтобы при полном выдвижении штока из цилиндра при максимальной температуре в теплице, он не смог бы раскрыть кронштейны «А» и «В» более ограничительного упора. Если это правило не соблюдать, давление в цилиндре выдавит шток наружу, масло вытечет, это приведет к выходу из строя поршня.

4. Прикрутите пятку крепления рамы ② к каркасу теплицы (см. Рис.7).
5. Прикрутите пятку крепления окна ⑦ к оконной раме, окно должно быть закрыто - шток утоплен в цилиндре, (**шток можно утопить только если остудить цилиндр, например, в холодильнике**).

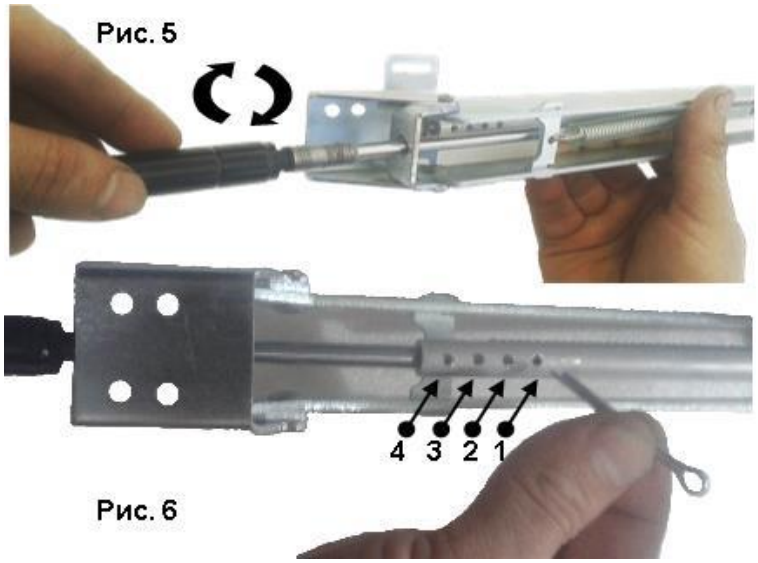

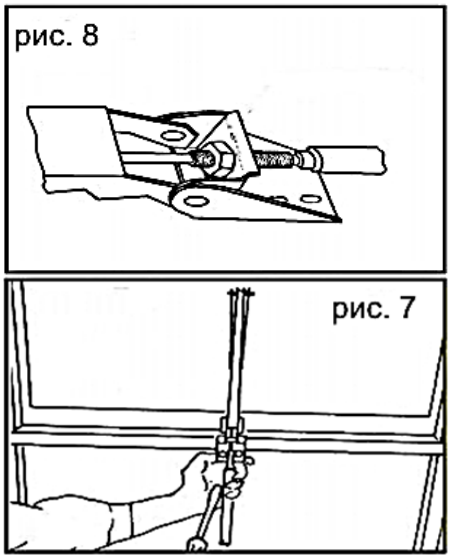

Конструкция стеклоподъёмника предназначена для установки в форточку теплицы. Петли у форточки должны располагаться в верху, а с противоположной стороны крепиться стеклоподъёмник рис. 7

ВНИМАНИЕ! Запрещено надавливать на шток с усилием более 15 кг. Запрещено нагревать феном.

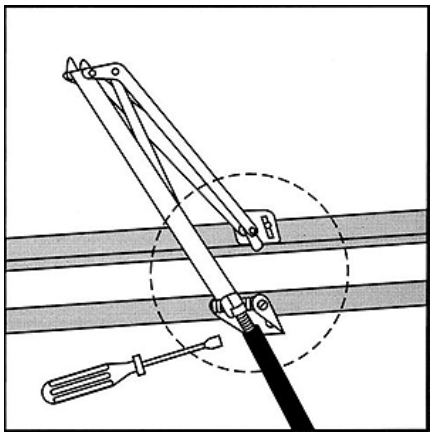

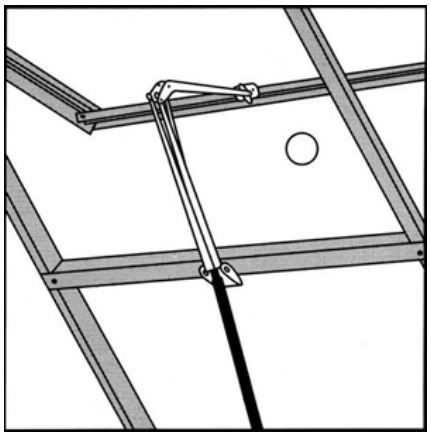

Регулировка:

Поворачивая цилиндр, вы может регулировать начало открытия механизма в зависимости от необходимой температуры.

-Поворачивая цилиндр по часовой стрелке, можно сделать выше/ раннее открытие
-Поворачивая против часовой стрелки, можно сделать меньше/ позднее открытие

Хранение:

Смазывать все резьбовые и движущие соединение, а также шток цилиндра машинным маслом. Не забывайте проверять наличие смазки в течение всего лета.
В конце лета необходимо демонтировать цилиндр, во избежание поломки. Хранить в сухом месте.
При повторной установки, не забудьте смазать его.

Важное замечание:

1. Автоматический стеклоподъёмник не может быть использован при температуре выше 60 °С.
2. Убедитесь, что ваша форточка открывается нормально, без заеданий и перекосов.

Технические характеристики:

- Максимальное открытие окна около 45см.
- Температура полного открытия около 30 ° С (в зависимости от настройки и нагрузки).
- Максимальная нагрузка на шток цилиндра не более 15 кг.
- Температура открытия регулируется от 16 до 25 ° С.

ГАРАНТИЙНЫЙ ТАЛОН

Модель	Дата покупки
ФИО и телефон покупателя	Продавец, Адрес
Подпись продавца	Печать продавца

Сделано в России, Компания «Сеера»; www.Seera.Ru; orex@Seera.ru